# Estanco LED Antiexplosivo

## Modelo: MF-T-36W

### *Explosion proof grade: Ex d IIBT4*

### ※ Rango de Aplicaciones ※

- ※ *Aplicación en bodegas, talleres, establecimientos militares, estaciones de gas, industrias de petróleo y lugares peligrosos donde existen materiales inflamables y/o explosivos.*
- ※ *Zona 1 & Zona 2.*
- ※ *Área 21 & 22.*
- ※ *IIA & IIB, atmosfera explosiva.*

### ※ Imagen del Producto ※

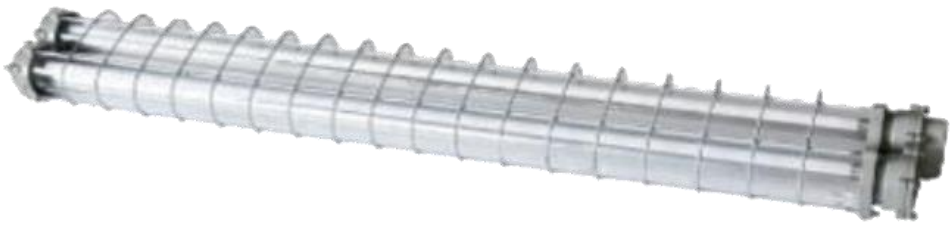

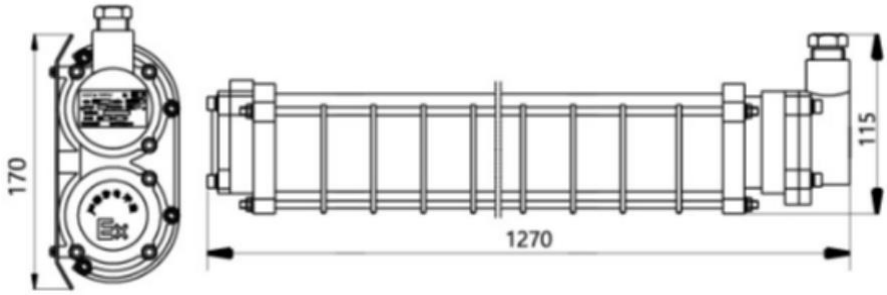


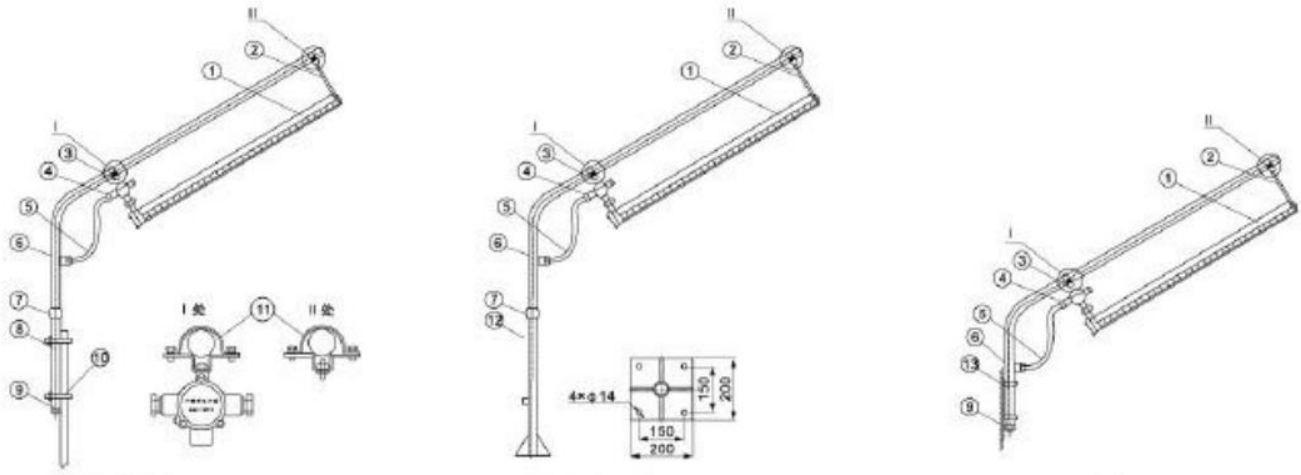


*Dirección: Benedicto XV 139, Estación Central, Santiago, Chile*
*Tel: 227763423 / 227642136*
*Web: www.himelco.cl* *E-mail: ventas@himelco.cl*

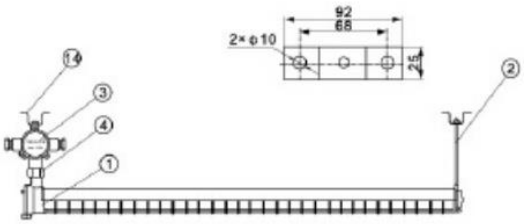


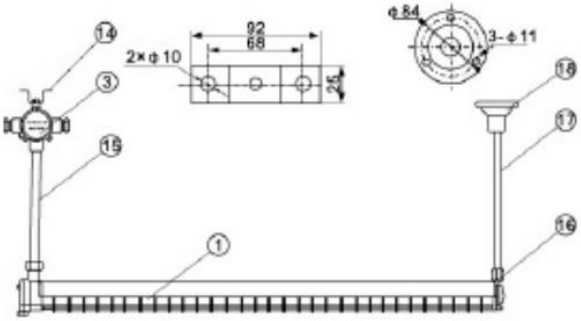


## ※ Aplicaciones ※

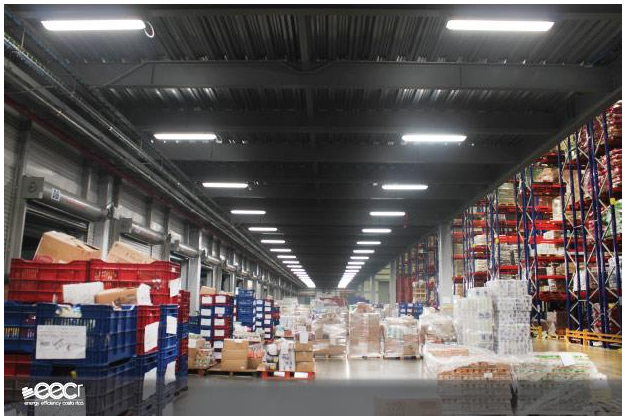

## ※ Parámetros Técnicos ※

| | |
|---|---|
| *Modelo* | *MF-T-36W* |
| *Consumo del LED* | *36W (2*18W)* |
| *Cuerpo* | *Aleación de aluminio de la alta resistencia al impacto con recubrimiento en polvo en su superficie* |
| *Difusor* | *Vidrio templado de alta resistencia al impacto con malla de protección* |
| *Entrada de cable* | *G1/2”* |
| *Grado de protección* | *IP54* |
| *Certificación a prueba de explosiones* | *Ex d IIBT4* |
| *Tipo de conexión* | *A traves de cable* |

***Dirección: Benedicto XV 139, Estación Central, Santiago, Chile***
***Tel: 227763423 / 227642136***
***Web: www.himelco.cl*** ***E-mail: ventas@himelco.cl***